Einbauthermodrucker

Serie GPT-4352-60

MINI-Einbaumulde • 43 m Papierlauflänge • für stationären Betrieb
Easyload-Technik • 58 mm Papierbreite • Hohe Auflösung
Text • Graphik• Barcode • servicefreundlich • von außen montierbar
alle vorteilhaften Eigenschaften wie bei der bewährten
MINI-Muldenserie GPT-4352
hoch entwickelte oder low-cost Controller zur Serie lieferbar

Elektronik und Feinwerktechnik GmbH

Module und Geräte zum Eingeben, Auswerten, Anzeigen und Ausdrucken analoger und digitaler Daten.

GeBE Dokument-Nr.:

KI-660-D-V1.0

Stand: 04.09.2009
Gedruckt: 04.09.2009
English:KI-661-E

Easyload-Einbau-Thermodrucker mit großem Papiervorrat

Kurzinformation

- Kompakter, leistungsfähiger Thermodrucker
- Einfaches Papierhandling,
  Easy loading Technik: *Drucker aufklappen, Papier einlegen, Drucker schließen, fertig!*
- Große Rolle (60 mm Ø, 43 m Papierlänge)
- Ideal für stationären Betrieb
- Für Protokoll-, Quittungs- und Ticketdruck
- Hohe Druckgeschwindigkeit bis zu 50 mm/s durch PCL Datenkomprimierung
- Text-, Graphik- und Barcodedruck
- Controllerkonzept A8 für hoch flexible und leistungsfähige Applikationen (GCT-4392/4393)
- Verschieden grosse Zeichensätze (IBM-II/850) mit 24 / 48 Zeichen/Zeile
- Sonderzeichensätze optional möglich
- 384 Punkte pro horizontaler Linie (48mm)
- Barcodes druckbar
  Code 39, andere durch Sonderprogramm möglich
- Verschiedene Schnittstellen:
  RS232, TTL, USB
- Einfaches Firmware-updaten über Schnittstelle
- Kundenspezifische Anpassungen

Das GeBE Logo ist eingetragesnes Warenzeichen der GeBE Elektronik und Feinwerktechnik GmbH. Alle anderen in dieser Broschüre genannten Marken sind Eigentum der entsprechenden Firmen. Irrtümer und Änderungen vorbehalten. Die angegebenen technischen Daten sind unverbindliche Informationen und stellen keine Zusicherung von Eigenschaften dar. Im Geschäftsverkehr mit unseren Lieferanten und Kunden gelten unsere Geschäftsbedingungen.
Copyright © 2009 GeBE Elektronik und Feinwerktechnik GmbH. Alle Rechte vorbehalten.

GeBE Elektronik und Feinwerktechnik GmbH
Beethovenstr. 15 • Germering • Germany • www.gebe.net
Telefon:++49 (0) 89/894141-0 • Fax:++49 (0) 89/8402168 • email: sales.ef@gebe.net

Entwicklungskosten und Zeit einsparen
Die Einbaumulde läßt sich schnell und einfach von außen in den Ausschnitt einer Gehäusefront einbauen. Das erspart eine aufwendige, viel Erfahrung voraussetzende Konstruktion. Zudem kann ein Gehäusewerkzeug viel preiswerter erstellt werden.

Papierhandling leicht gemacht
Über eine kleine Klappe - optional auch transparent - läßt sich die Papiervorratskammer leicht öffnen und das Papier einfach einlegen. Das sonst lästige Papiereinfädeln entfällt. Klappe schliessen - fertig.

Grosse Papierrolle - ideal für stationären Betrieb.
Stationäre Drucker werden nicht wie Handhelddrucker den ganzen Tag herumgetragen. Die Leistungsfähigkeit des Druckwerkes, nämlich eine Papierrolle mit 60 mm Ø (43 m Länge) bearbeiten zu können, kann mit der neuen Mulde voll ausgenützt werden. So kann eine möglichst lange Betriebsdauer ohne Papierwechsel erreicht werden. Ein Sensor überwacht den Papiervorrat und meldet das Papierende.

Der Druck kann sich sehen lassen
Zur Auswahl stehen mehrere Zeichensätze mit jeweils 256 Zeichen (ähnlich IBM-II Codetabelle 850) in verschiedenen Größen. Andere Zeichensätze, z.B. kyrillisch, auf Anfrage. Mit umfangreichen ESC-Befehlen können Bonausdrucke attraktiv gestaltet werden: Drucke schwarz auf weiß oder weiß auf schwarz, grau und unterstrichen. Zeichengrößen von 1- bis 8-fach sowie einfache und doppelte Zeichenbreite sind möglich. Im Flashspeicher werden kundenspezifische Text- und Graphikkonserven (Firmenlogo) abgespeichert. Der Drucker generiert eigenständig Barcodes. Andere Barcodes auf Anfrage. Das Papier kann linienweise vor und zurück positioniert werden.

Flaschenhals beim Graphikdruck beseitigt
Daten können seriell bis zu 460 kBaude an den Drucker übertragen werden. Daten werden auch in komprimierter Form (PCL) angenommen, so dass Graphiken auch über die serielle Schnittstelle zügig ausgedruckt werden.

Kontrollierter Betriebsablauf im System
Ein in den Druckjob eingebetteter Synchronbefehl veranlasst den Drucker zur Rückmeldung an den Host, wenn der Ausdruck bis zu dieser Stelle erfolgt ist. Das hilft bei der Synchronisation des Workflows, da der Host jederzeit weiß, welche Druckzeile der Drucker gerade bearbeitet.

Verschiedenste Datenschnittstellen
Die Modelle der Serie GPT-4352-xx lassen sich über die verschiedensten Datenschnittstellen steuern und liefern über diese Schnittstellen auch Informationen zurück. Neben den traditionellen Schnittstellen RS232, TTL seriell, stehen moderne über Protokolle betriebene Datenschnittstellen wie USB.

Einstellung der Druckerparameter über GeBE-Toolbox
Schnittstellenparameter (wie z.B. die Baude Rate) oder die Papierschwärzung werden mit Hilfe der zwei Tasten auf der Bedienkonsole und dem integrierten Menueprogramm eingestellt und im Controller permanent gespeichert. Es entfallen DIP-Schalter. Die aktuelle Einstellung kann jederzeit auf dem Drucker ausgedruckt werden.

Netzteil, Akku und Powermanagement
Der Drucker kann auch mit Akkus betrieben werden. Um sich an bestehende Netzversorgungen in einem Gerät anpassen zu können, kann die Stromaufnahme des Druckers per Befehl bis herunter auf 0,7 A begrenzt werden.

Wichtige technische Daten

Papier- / eff.Druckbreite	57 ± 0,5 / 48 mm
Papierdicke	50 - 80 µm *)
Rollendurchmesser	max. 60 mm
Papierlänge	ca. 43 m Papier (60 µm)
Druckauflösung	8 dpmm / 203 dpi
Zeichen/Zeile	24 / 48
Druckmodi	Text / Graphik / Barcode
Graphikdruck	384 Punkte/Linie
Druckgeschwindigkeit	bis 50 mm/s

Betriebsspannung	4,5 - 6,6 VDC
	10 - 36 VDC mit DC/DC Wandler
Strom beim Druck (einstellbar)	max. ca. 0,7 A bis 6A (Impulse)
Strom im Standbymode	ca. 40 mA
Betriebstemperatur	-10 bis + 60 °C
Thermopapierdurchlauf	ca. 50 km MTBF **)

*) mit spezifiziertem Papier
**) gem. den Testbedingungen des Druckwerkherstellers
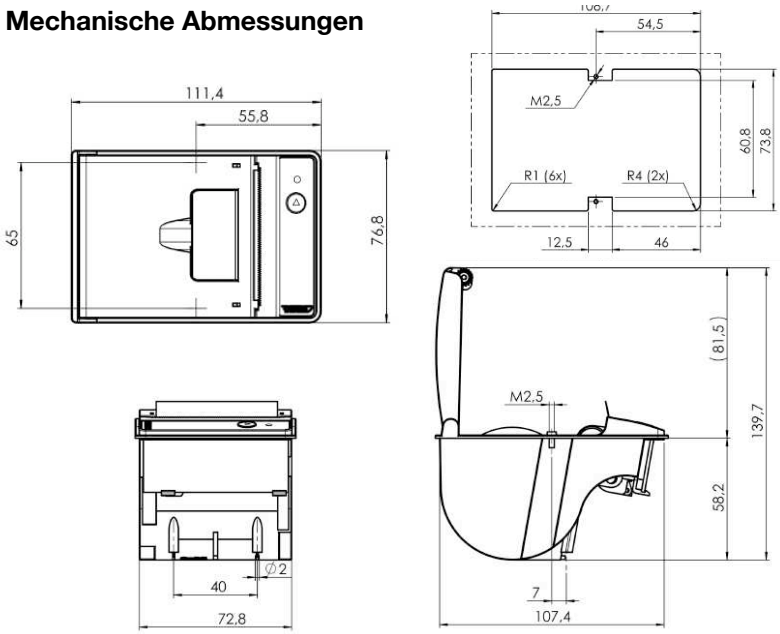
Mechanische Abmessungen